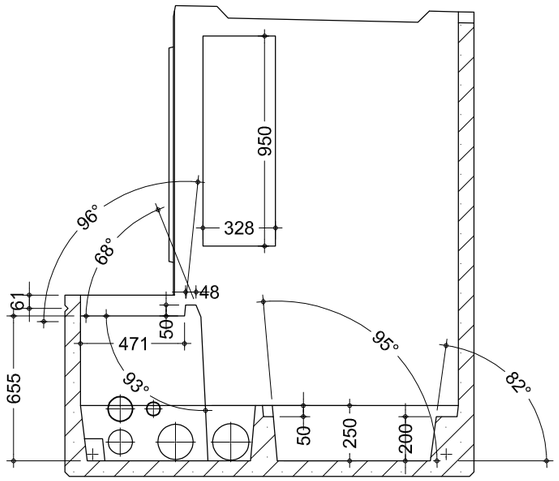

COUPE A-A
ECHELLE 1 : 40

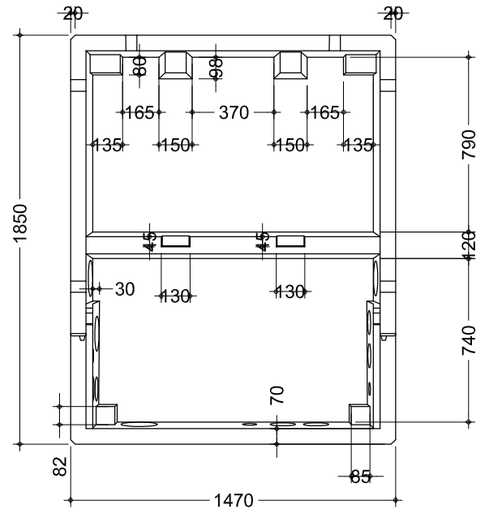

DÉTAIL A
ECHELLE 1 : 15

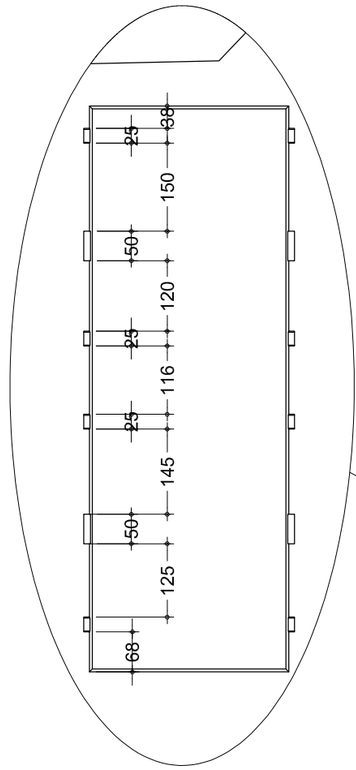

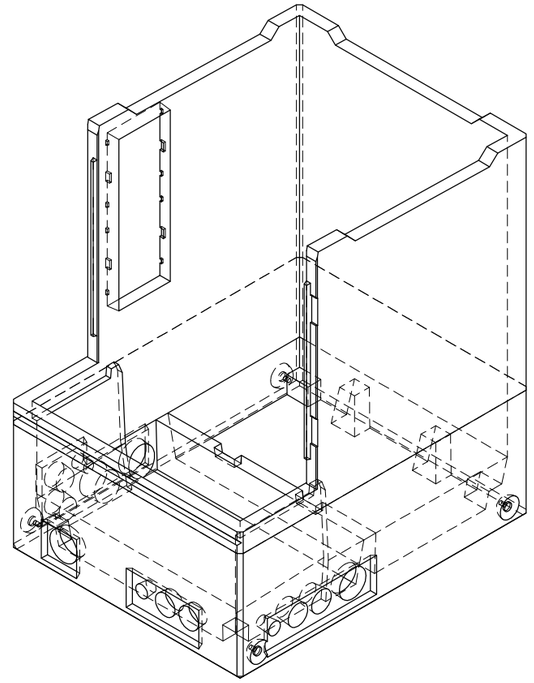

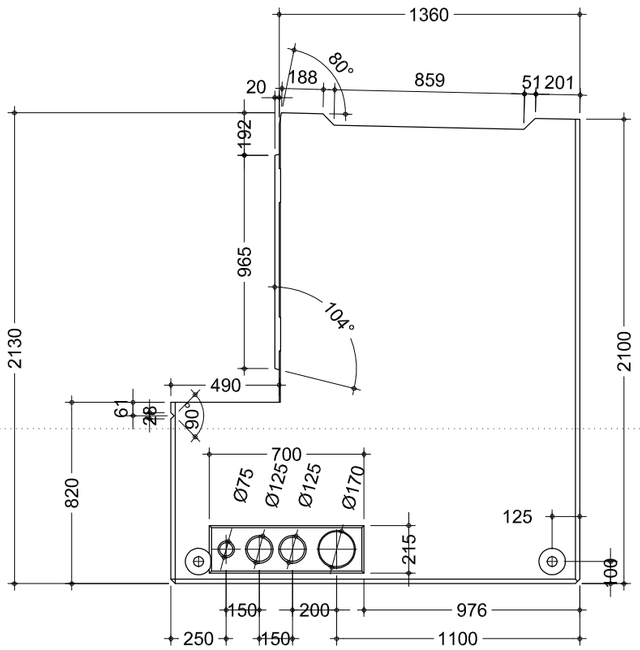

VUE DE DROITE

NIVEAU SOL FINI

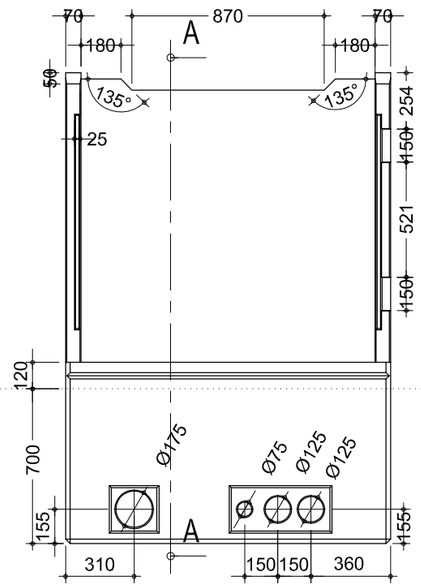

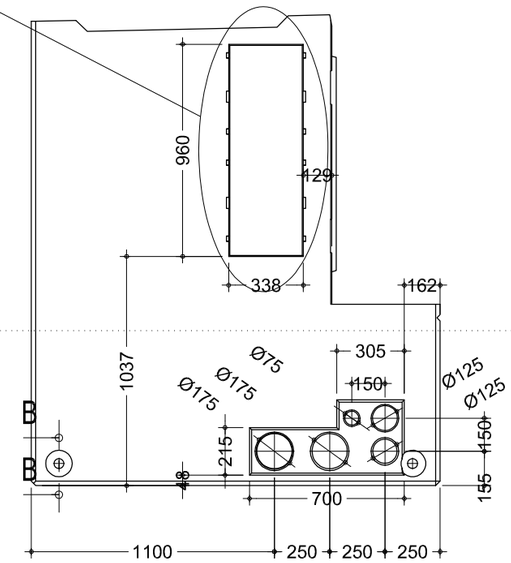

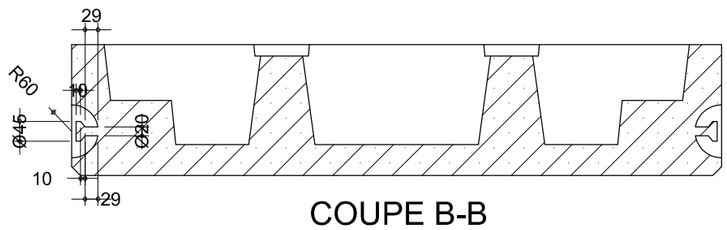

COUPE B-B
ECHELLE 1 : 20

0	18.06.09	Création	R.C.	J.C.T	J.L.L
Indice	Date	Suivi	Dessiné par:	Vérification technique	Validation commerciale

EPCO
MÉDITERRANÉE

ENR-BE-01A

PROTOTYPE PRCS
ENVELOPPE BETON
PLAN D'ENSEMBLE

Réf : PRCS-09
Échelle : VOIR PLAN
Format : A3
PLAN 1 | INDICE 0

R.N.7 SUD - Quartier du Coudoulet - 84 100 ORANGE - Tél : 04 90 34 17 32 - Fax : 04 90 34 35 87 - E-mail : epco@epcomediterranee.com
Notre site internet: www.epcomediterranee.com - E-mail: epco@epcomediterranee.com